?????? ? ??????????? ???????, IP66

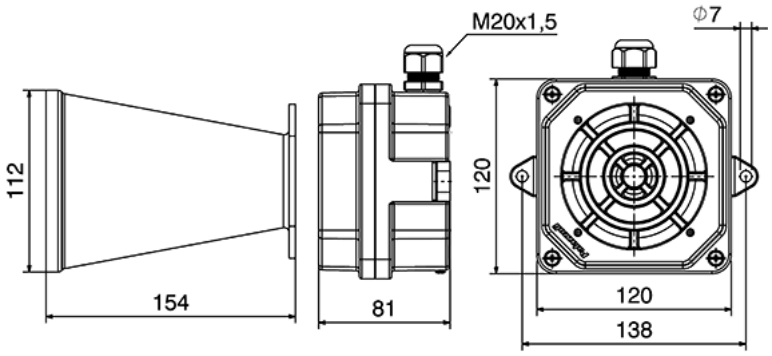

?????????????: Palazzoli

?????? ????? ??????? ??????? ?????????????? IK10. ????????????? ??? ????????? ? ??????, ??? ?????????? ??????? ??????????? ?????????? ??? ??????????? (?????????) ???????????. ?????? ??????????? ??????? ??????? ?????? ?? ???? ? ?? ????????? ???? (IP66). ?????? ?????? ?????????????? ? ??????? ???????????? ??????? ???? ø20?? ??? ????????????, ????????? ??????????? «?????-???????» ??? «????????????-???????». ????? ????? ????????? ?????? ? ??????? ????????? ??????, ??????? ?????? ? ???????? ????????. ?????? ?????????? ??????????? ?????? ? ??????? ???????.

???	????????	???? ??????, ??	??????? ??????	??????????? ???????????, °?	
P900453	??????, 107dB, ~24?	1 x M20	IP66	-40	+70
P900473	??????, 107dB, ~250?	1 x M20			