??? 90° KKBP H60

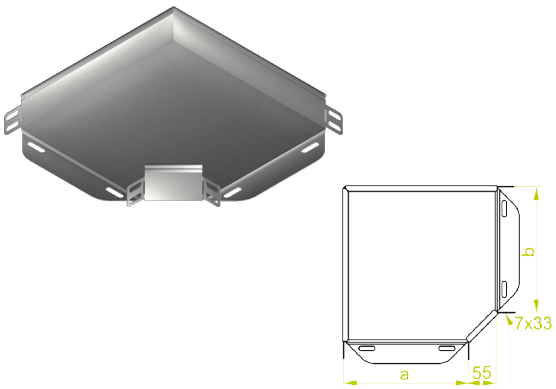

????????:

?????????? ??? ??? 90° KKBP H60 ??? ????????? ?????? BAKS ??????? 60??

???????????

????? ???????? ????????? ????? ????????? ??????.

????????

?????, ??????????? ??????? ??????????.

??? ??????????:

L - ????????? ?????????? ????-???? ????????

F - ?????, ?????????? ??????? ?????????

E - ?????????? ?????

??? ??????? ???? ??????????????? ????? SGK6×10 ??? SGM6×10.

??????	??????????? ?????	?????? a [??]	???? [??]	????????? ? ???????? [??]
KKBP50H60	163024	50	0,33	20
KKBP100H60	160102	100	0,62	10
KKBP150H60	160202	150	0,88	10
KKBP200H60	160302	200	1,26	10
KKBP300H60	160502	300	2,19	10
KKBP400H60	160602	400	3,3	10
KKBP500H60	160702	500	4,42	10
KKBP600H60	160802	600	5,89	10